Gp－Ap－2BK

組立図

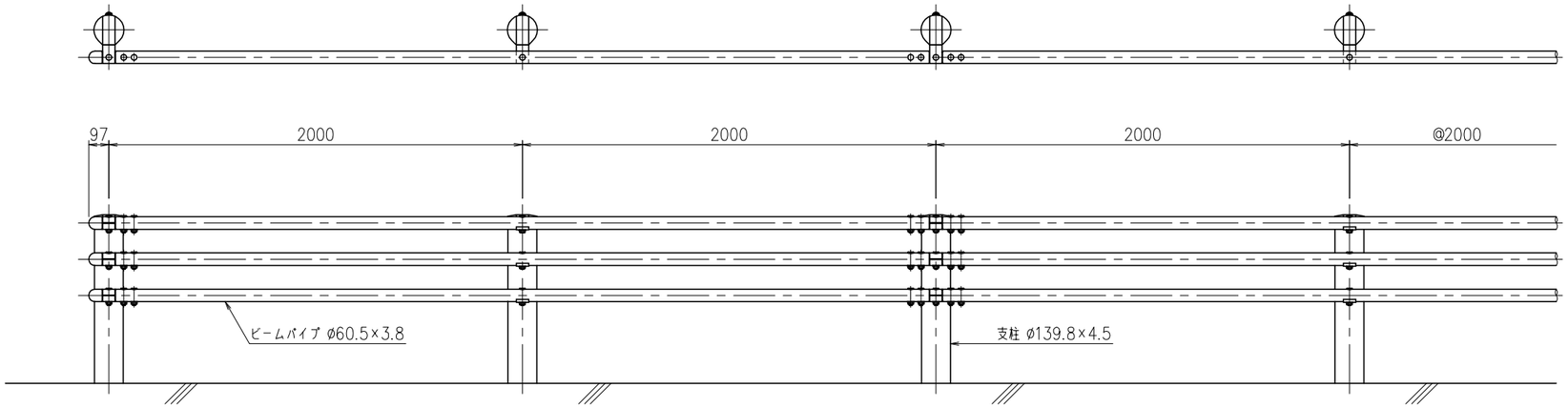

断面図

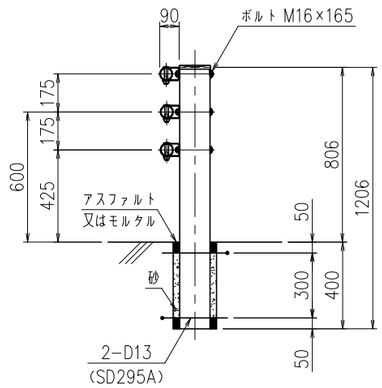

配筋図

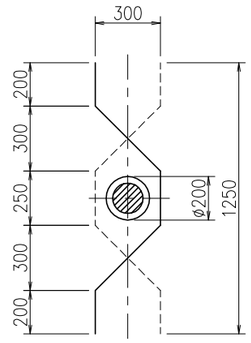

ビームパイプ端部

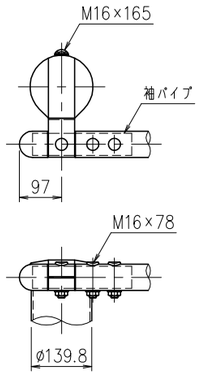

ビームパイプ中間部

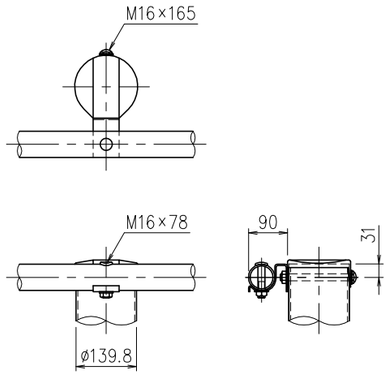

ビームパイプ継手部

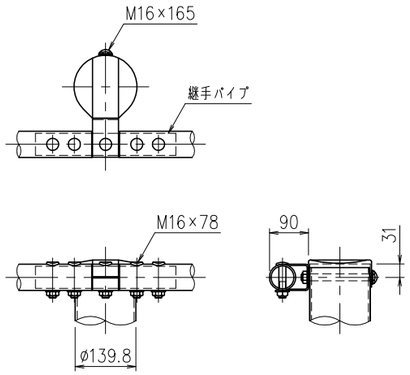

ビームパイプ

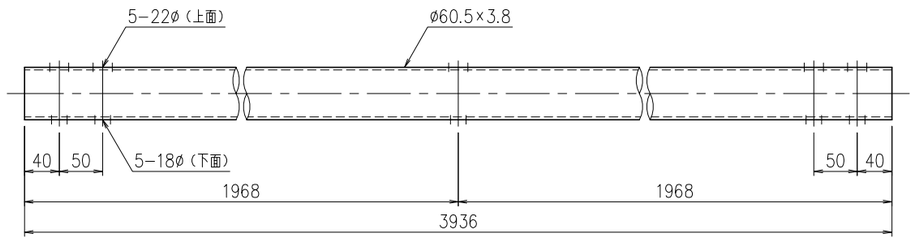

継手ブラケット

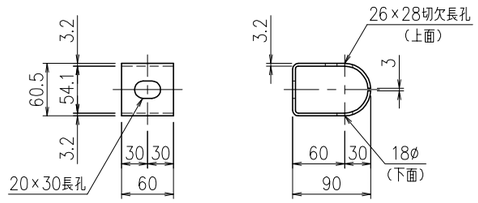

取付ボルト

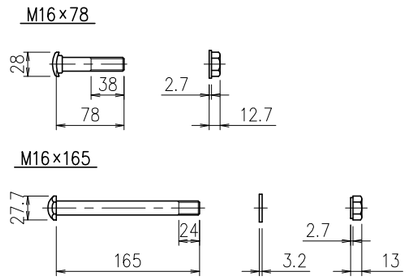

継手パイプ

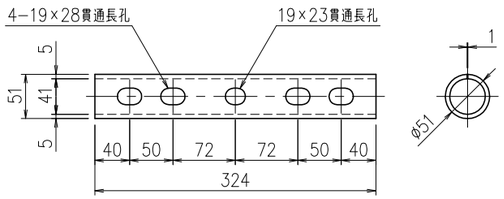

袖パイプ

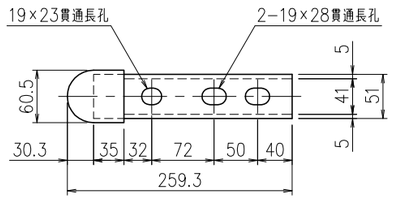

中間ブラケット

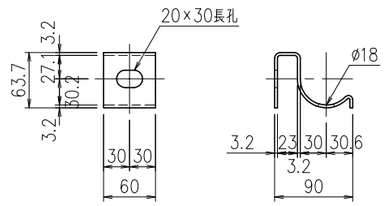

名称	Gp－Ap－2BK								
	殿								
図番	000R03000−0						整理番号	A2	
尺度							組数	1 / 1	
承認	J	検図	F	検図	E	設計	建材	作製	28 年 6 月 1 日

JFE 建材 株式会社

Gp−Ap−2EK

組立図

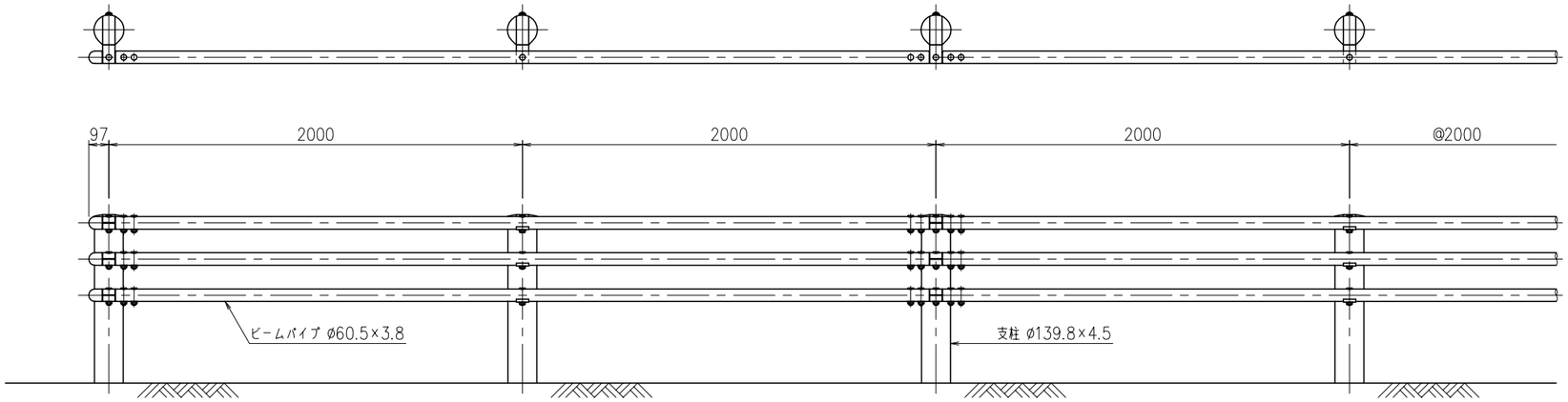

断面図

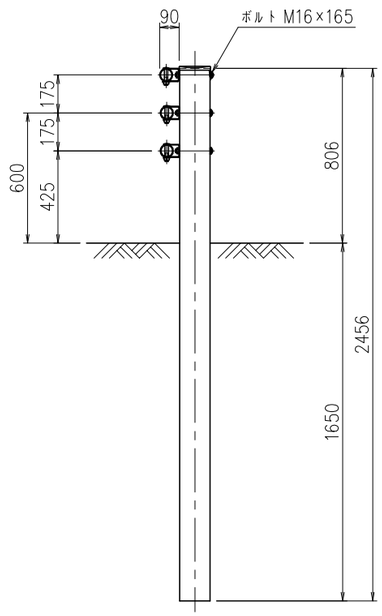

ビームパイプ端部

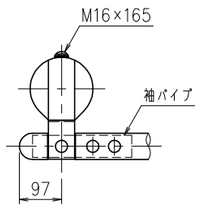

ビームパイプ中間部

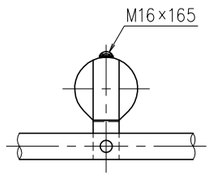

ビームパイプ継手部

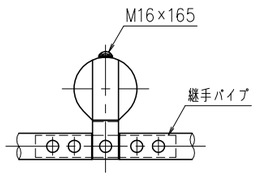

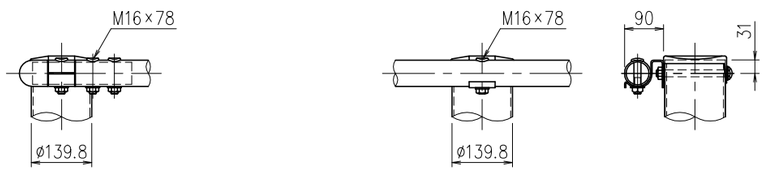

ビームパイプ

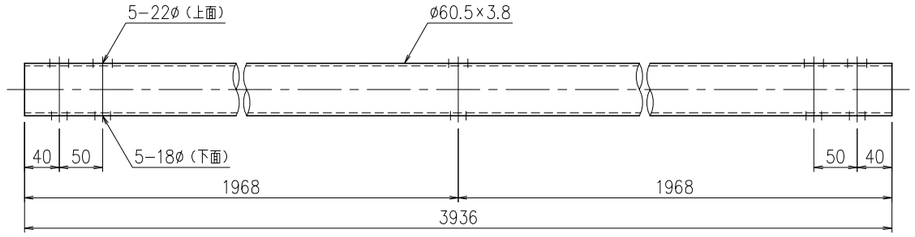

継手ブラケット

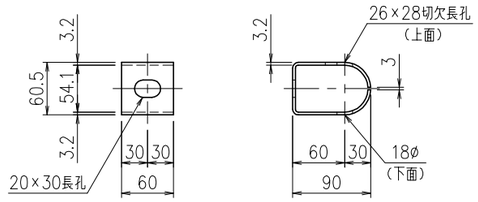

取付ボルト

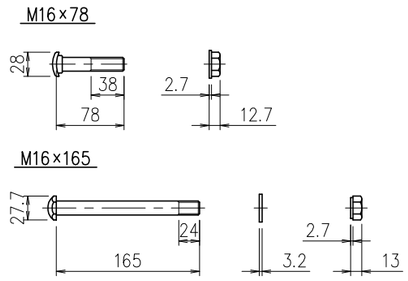

継手パイプ

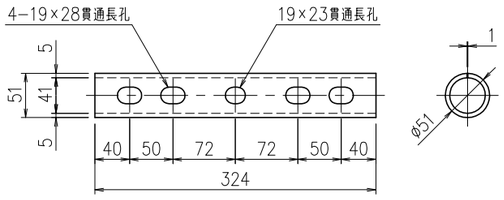

袖パイプ

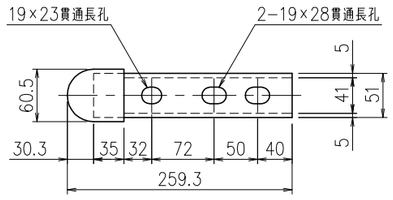

中間ブラケット

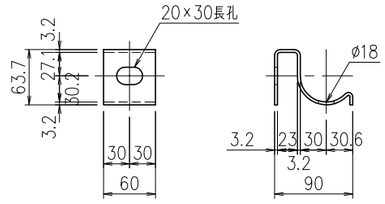

名称	Gp−Ap−2EK								
	殿								
図番	000R03000−0						整理番号	A2	
尺度							組数	1 / 1	
承認	J	検図	F	検図	E	設計	建材	作製	28 年 6 月 1 日

JFE 建材 株式会社

Gp−A−2BK

組立図

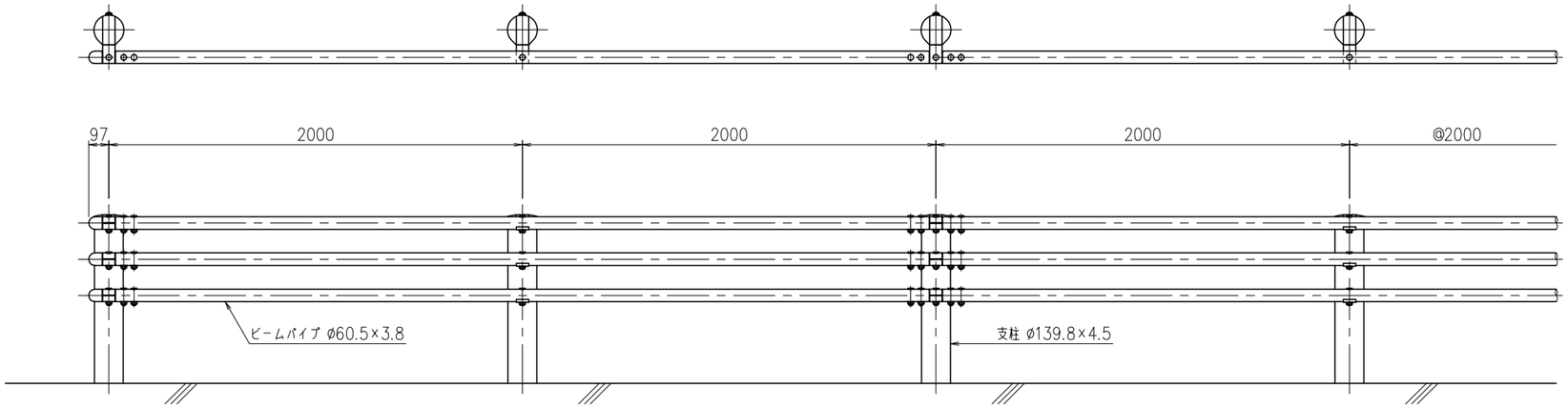

断面図

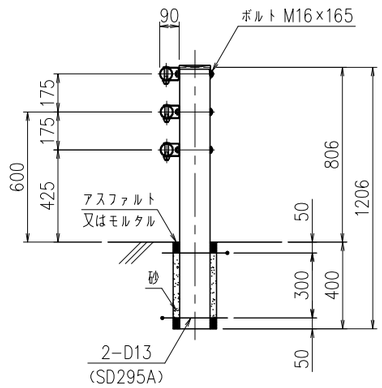

ビームパイプ端部

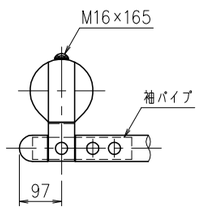

ビームパイプ中間部

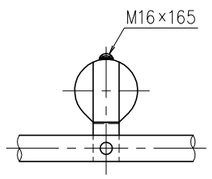

ビームパイプ継手部

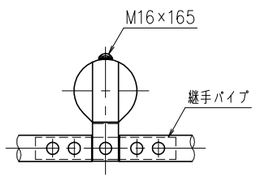

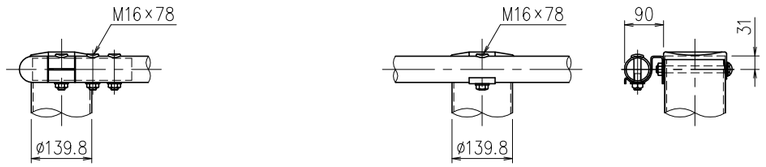

配筋図

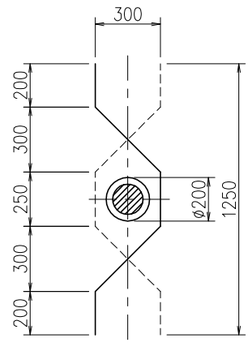

ビームパイプ

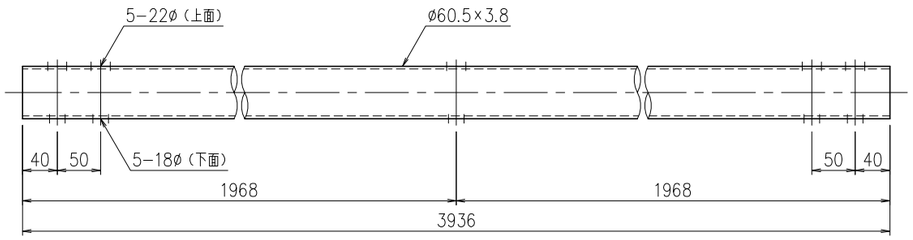

継手ブラケット

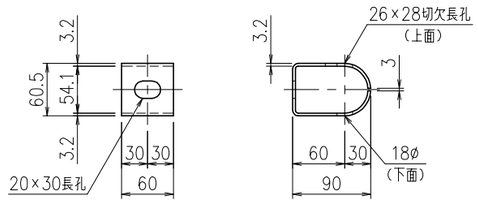

取付ボルト

M16×78

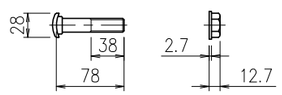

M16×165

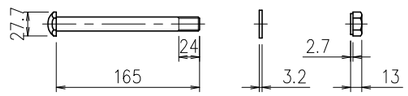

継手パイプ

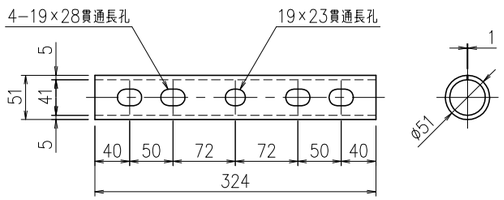

袖パイプ

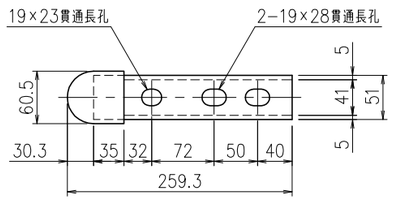

中間ブラケット

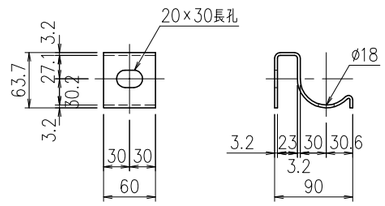

名称	Gp−A−2BK								
	殿								
図番	000R03000−0						整理番号	A2	
尺度							組数	1 / 1	
承認	J	検図	F	検図	E	設計	建材	作製	28 年 6 月 1 日

JFE 建材 株式会社

Gp−A−3EK

組立図

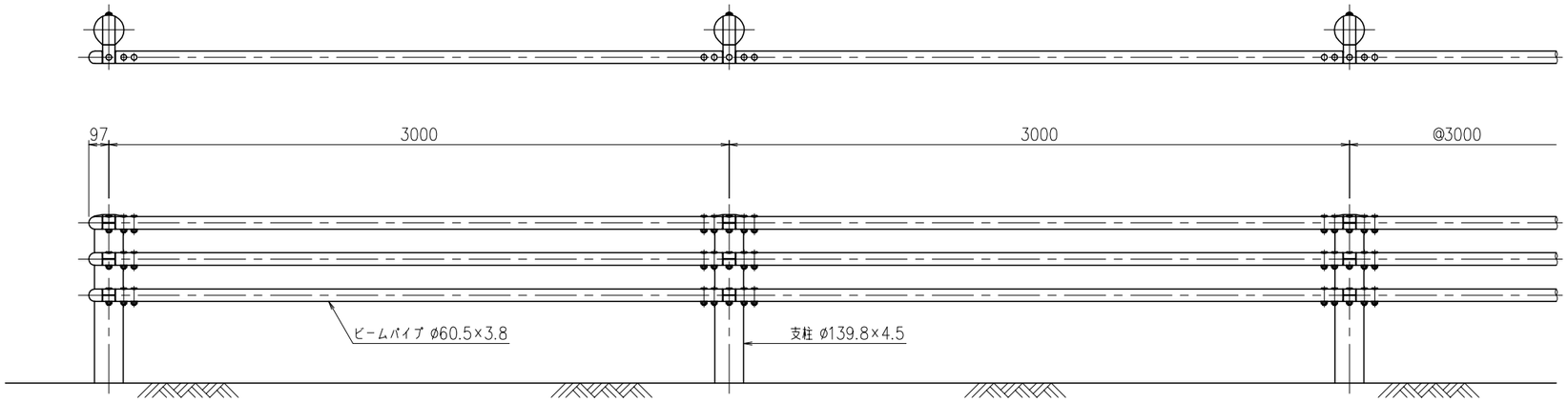

断面図

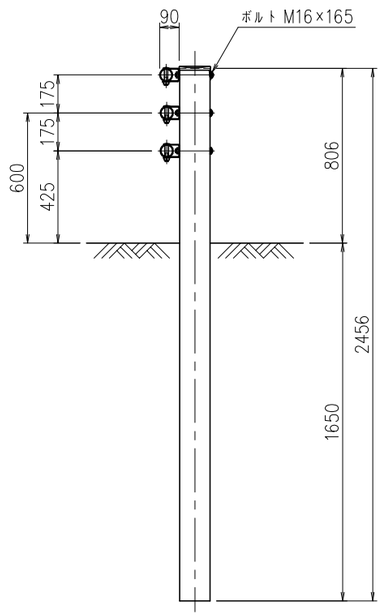

ビームパイプ端部

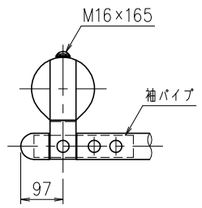

ビームパイプ継手部

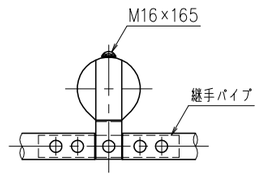

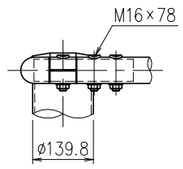

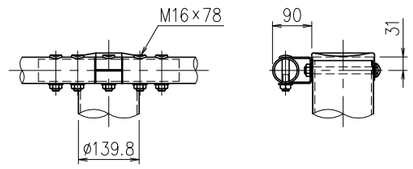

ビームパイプ

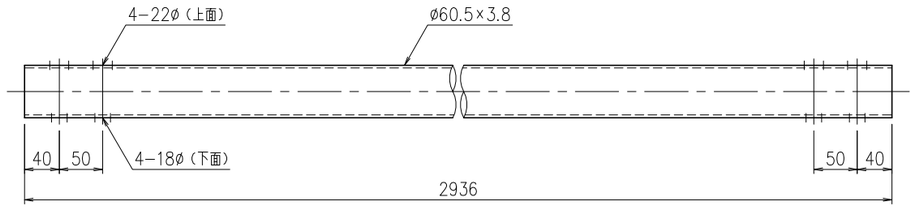

継手ブラケット

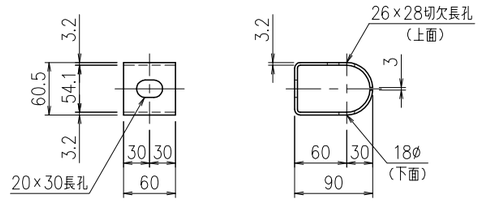

取付ボルト

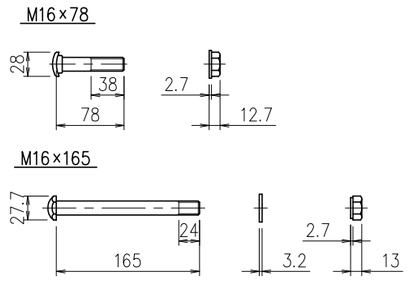

継手パイプ

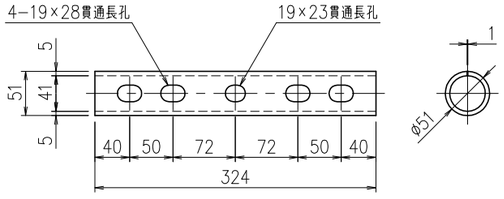

袖パイプ

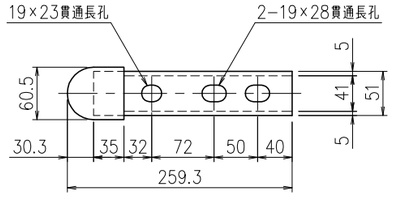

名称	Gp−A−3EK								
	殿								
図番	000R03000−0						整理番号	A2	
尺度							組数	1 / 1	
承認	J	検図	F	検図	E	設計	建材	作製	28 年 6 月 1 日

JFE 建材 株式会社

Gp－A－2B－2K

組立図

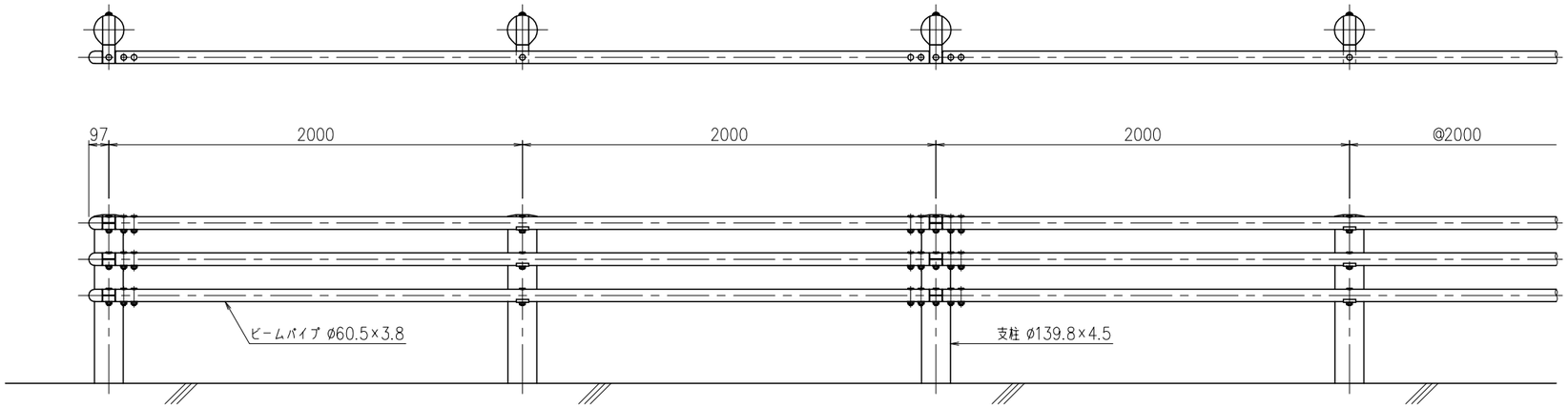

断面図

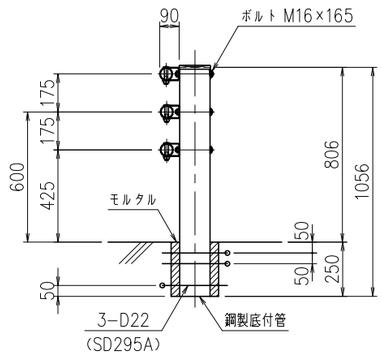

ビームパイプ端部

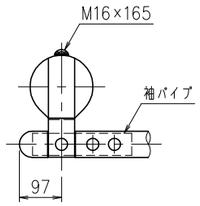

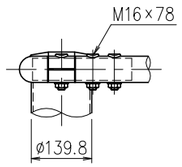

ビームパイプ中間部

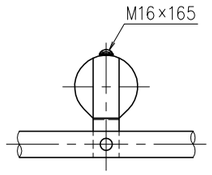

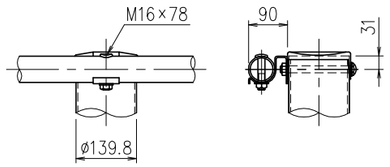

ビームパイプ継手部

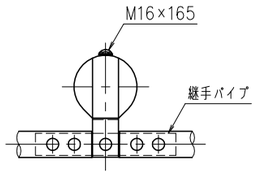

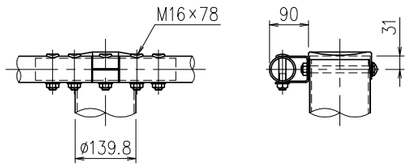

配筋図

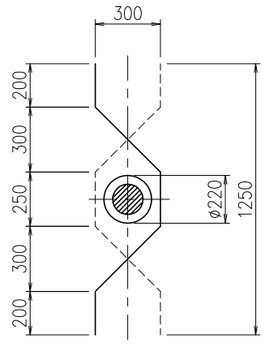

ビームパイプ

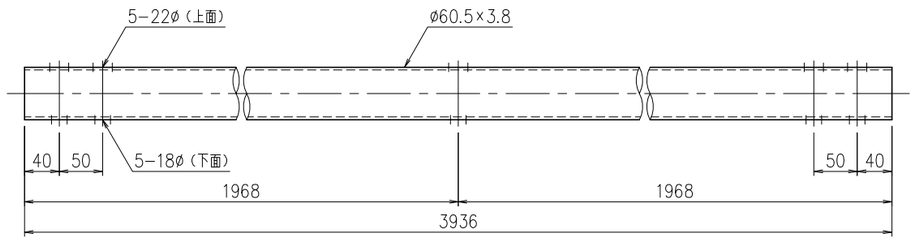

継手ブラケット

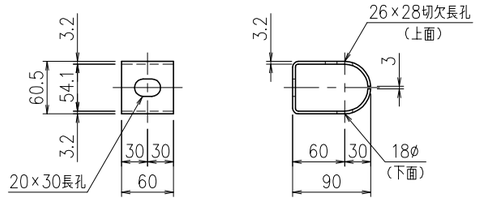

取付ボルト

M16×78

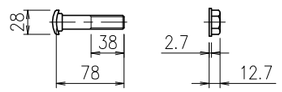

M16×165

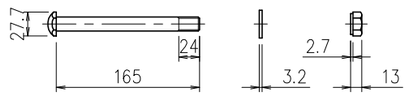

継手パイプ

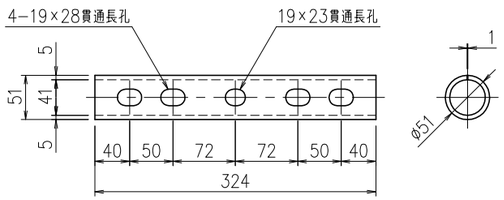

袖パイプ

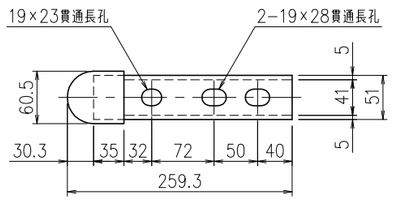

中間ブラケット

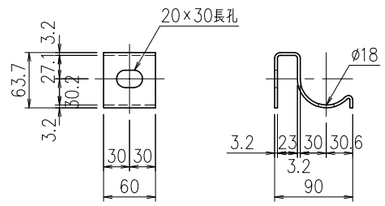

名称	Gp－A－2B－2K								
	殿								
図番	000R03000－0						整理番号	A2	
尺度							組数	1 / 1	
承認	J	検図	F	検図	E	設計	建材	作製	28 年 6 月 1 日

JFE 建材 株式会社

Gp−Bp−2BK

組立図

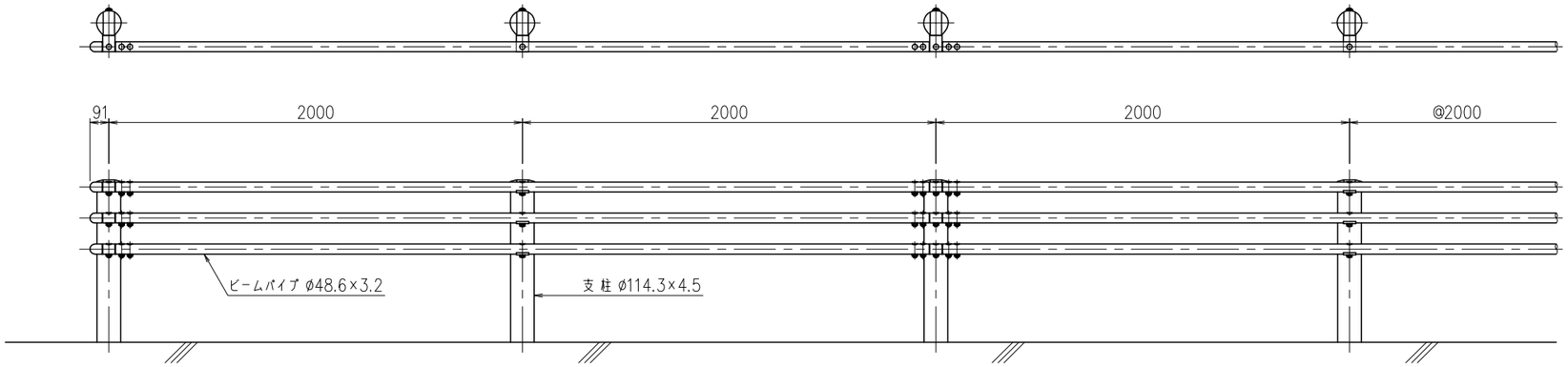

断面図

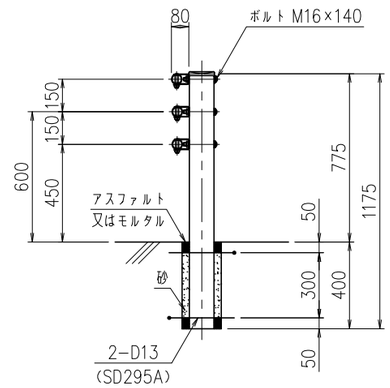

配筋図

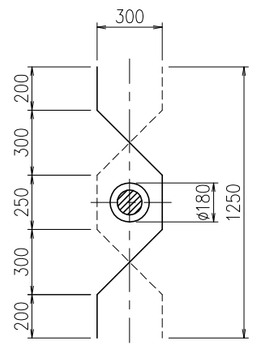

ビームパイプ端部

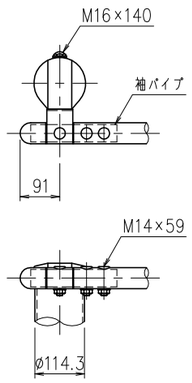

ビームパイプ中間部

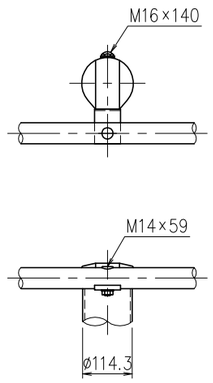

ビームパイプ継手部

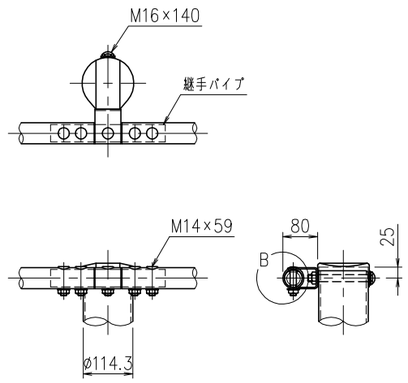

A部詳細

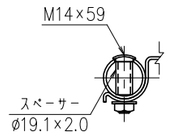

B部詳細

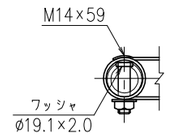

ビームパイプ

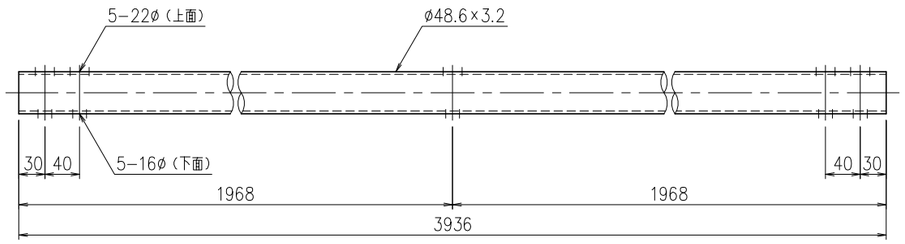

継手ブラケット

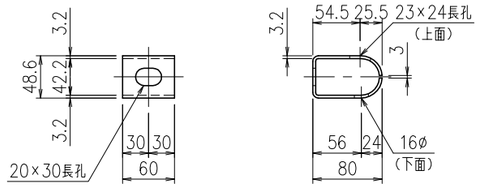

取付ボルト

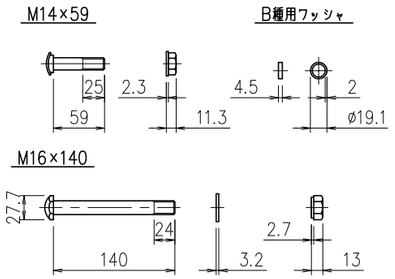

中間ブラケット用スペーサー

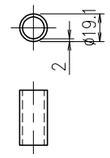

継手パイプ

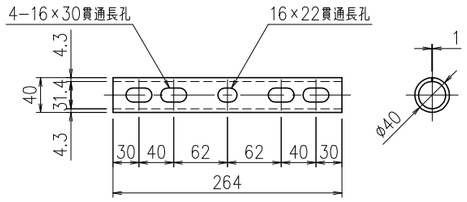

袖パイプ

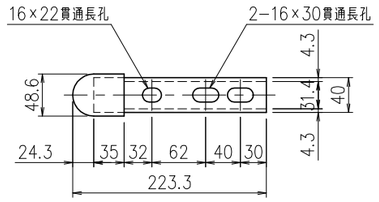

中間ブラケット

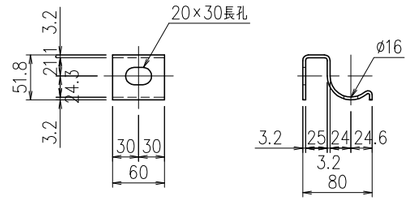

名称	Gp−Bp−2BK								
	殿								
図番	000R03000−0						整理番号	A2	
尺度							組数	1 / 1	
承認	J	検図	F	検図	E	設計	建材	作製	22 年 12 月 24 日

JFE 建材 株式会社

Gp−Bp−2EK

組立図

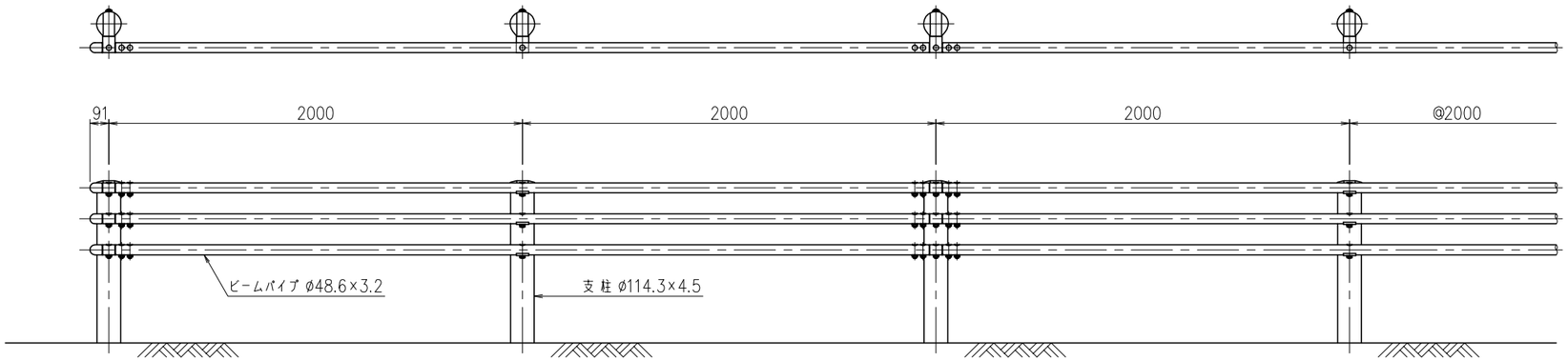

断面図

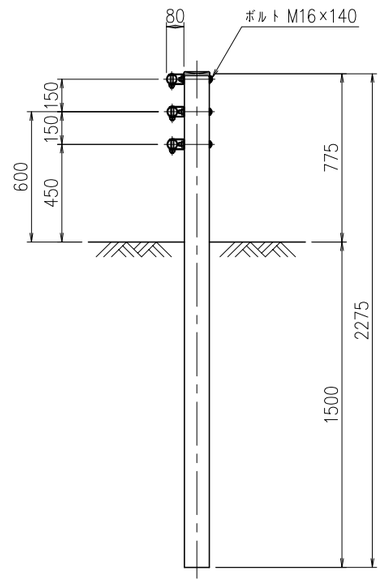

ビームパイプ端部

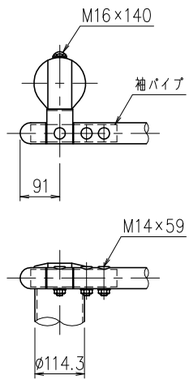

ビームパイプ中間部

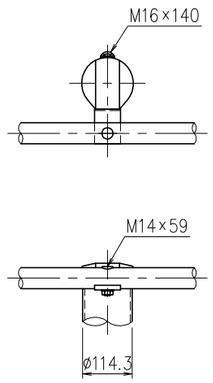

ビームパイプ継手部

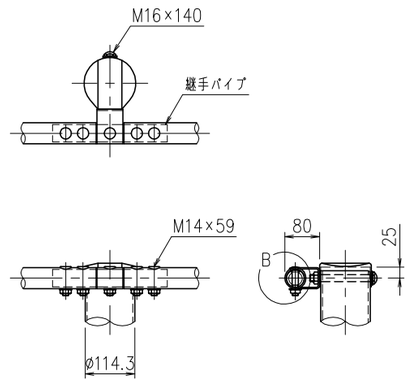

A部詳細

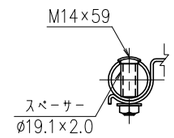

B部詳細

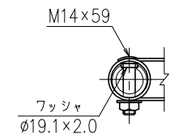

ビームパイプ

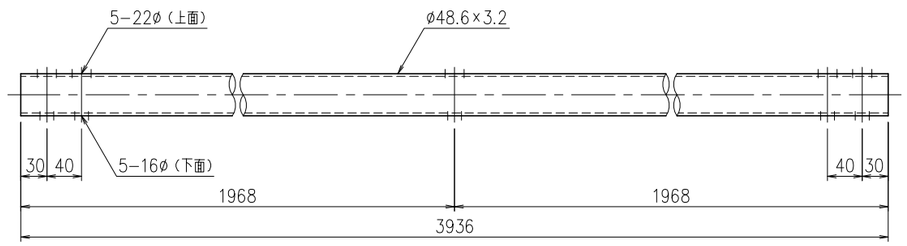

継手ブラケット

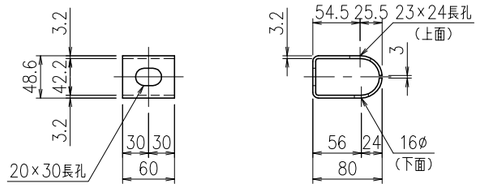

取付ボルト

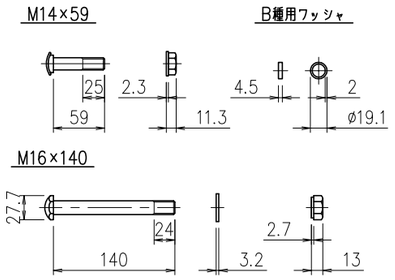

中間ブラケット用スペーサー

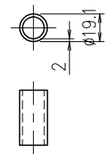

継手パイプ

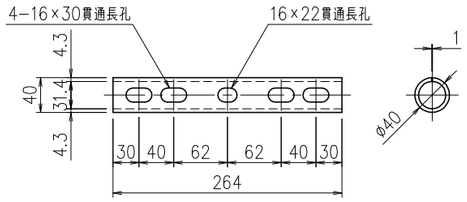

袖パイプ

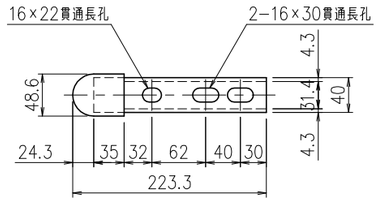

中間ブラケット

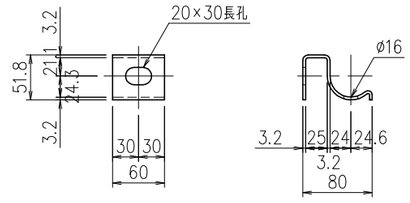

名称	Gp−Bp−2EK								
	殿								
図番	000R03000−0						整理番号	A2	
尺度							組数	1 / 1	
承認	J	検図	F	検図	E	設計	建材	作製	22 年 12 月 24 日

JFE 建材 株式会社

Gp−B−2BK

組立図

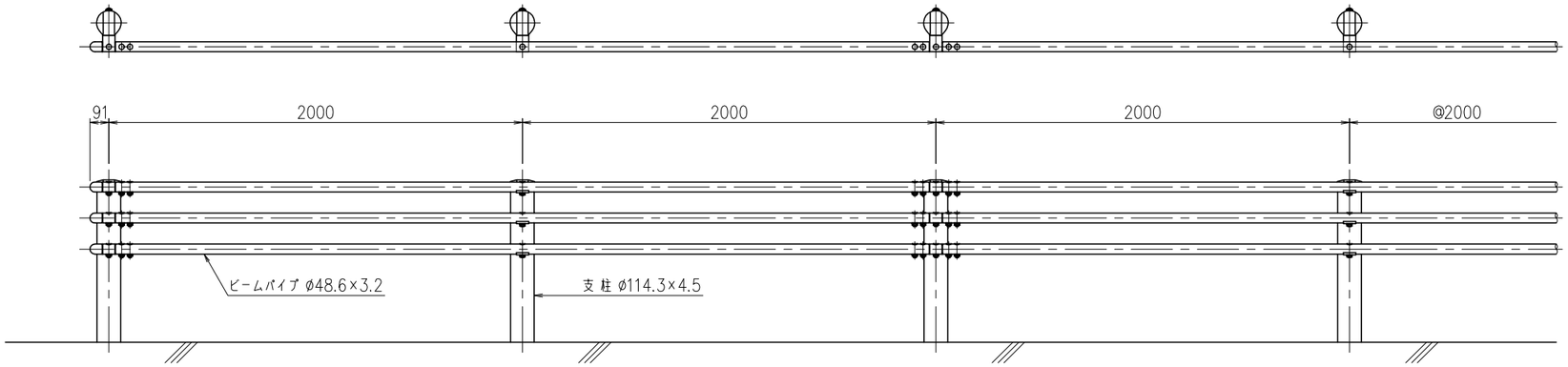

断面図

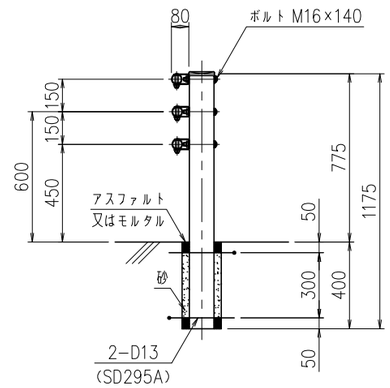

ビームパイプ端部

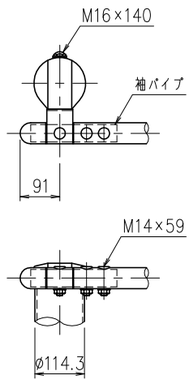

ビームパイプ中間部

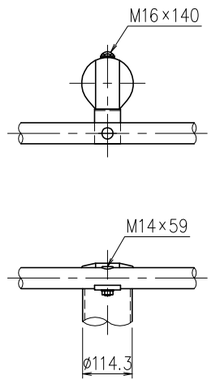

ビームパイプ継手部

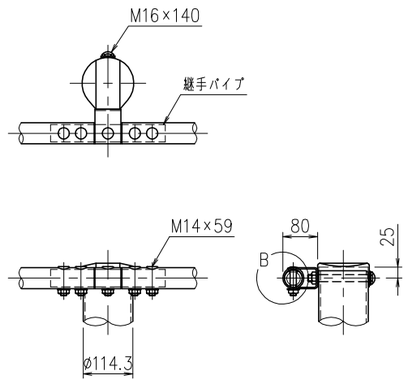

A部詳細

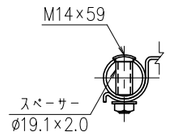

B部詳細

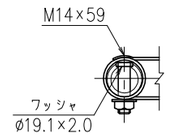

配筋図

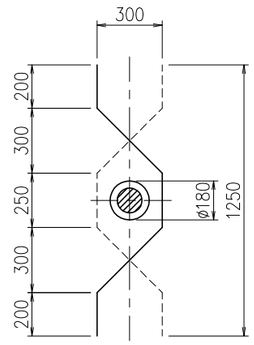

ビームパイプ

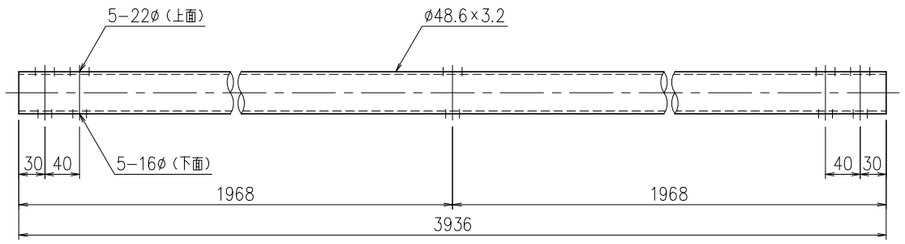

継手ブラケット

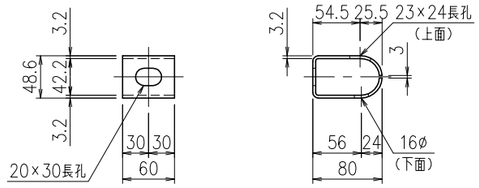

取付ボルト

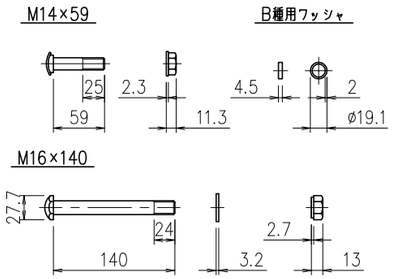

中間ブラケット用スペーサー

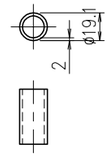

継手パイプ

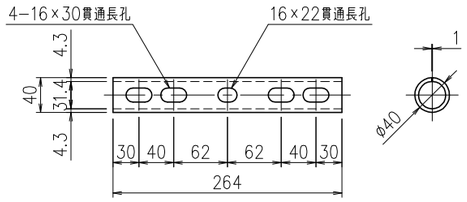

袖パイプ

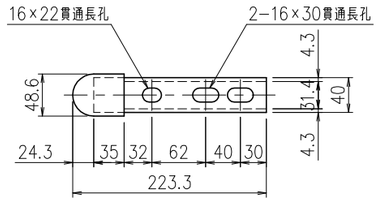

中間ブラケット

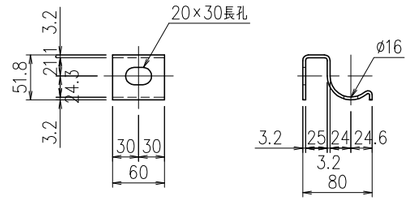

名称	Gp−B−2BK								
	殿								
図番	000R03000−0						整理番号	A2	
尺度							組数	1 / 1	
承認	J	検図	F	検図	E	設計	建材	作製	22 年 12 月 24 日

JFE 建材 株式会社

Gp−B−3EK

組立図

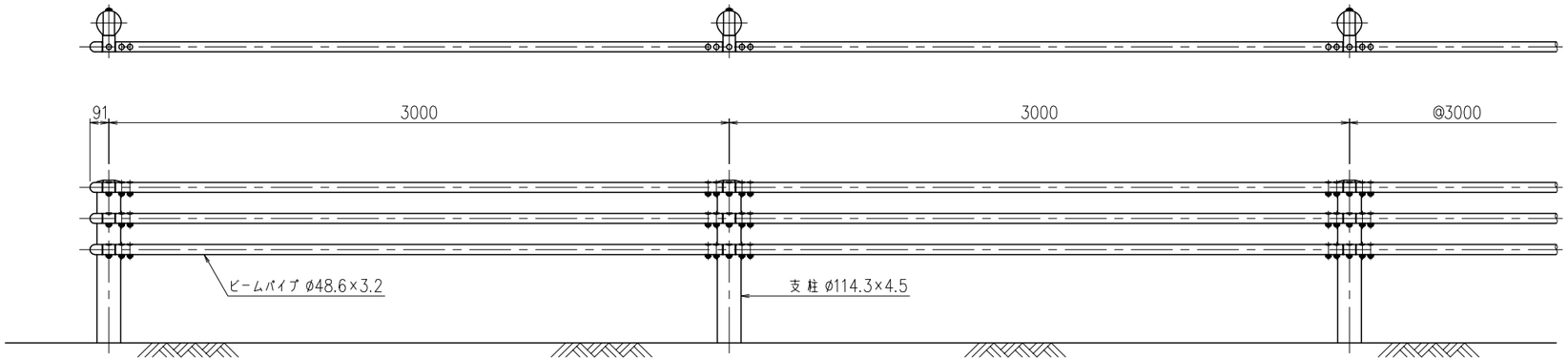

断面図

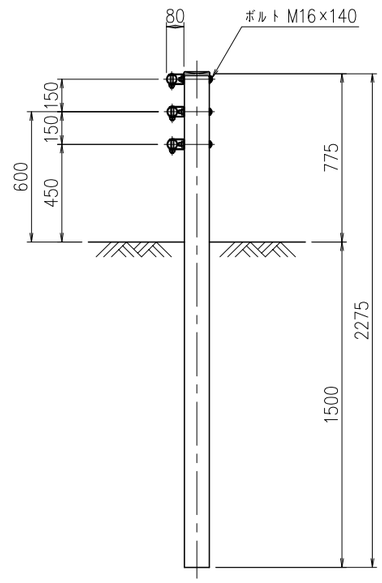

ビームパイプ端部

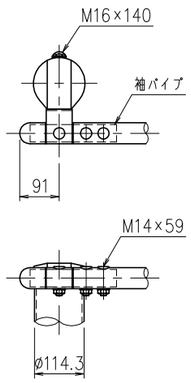

ビームパイプ継手部

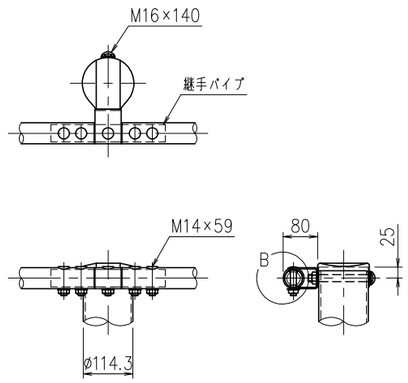

B部詳細

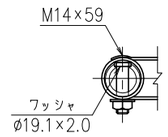

ビームパイプ

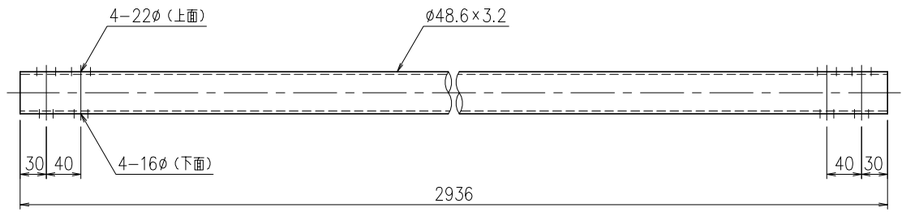

継手ブラケット

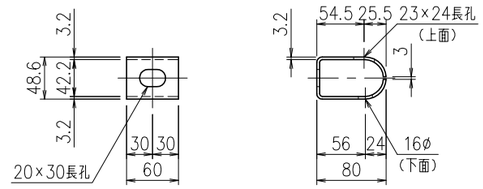

取付ボルト

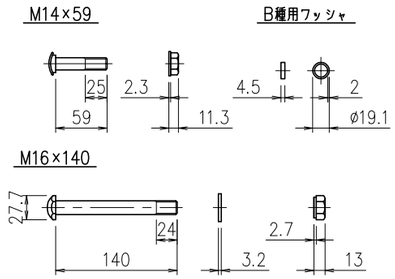

継手パイプ

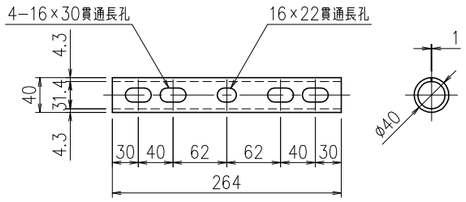

袖パイプ

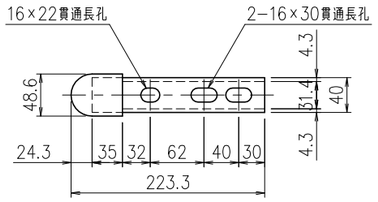

名称	Gp−B−3EK								
	殿								
図番	000R03000−0							整理番号	A2
尺度								組数	1 / 1
承認	J	検図	F	検図	E	設計	建材	作製	22 年 12 月 24 日

JFE 建材 株式会社

Gp−B−2B−2K

組立図

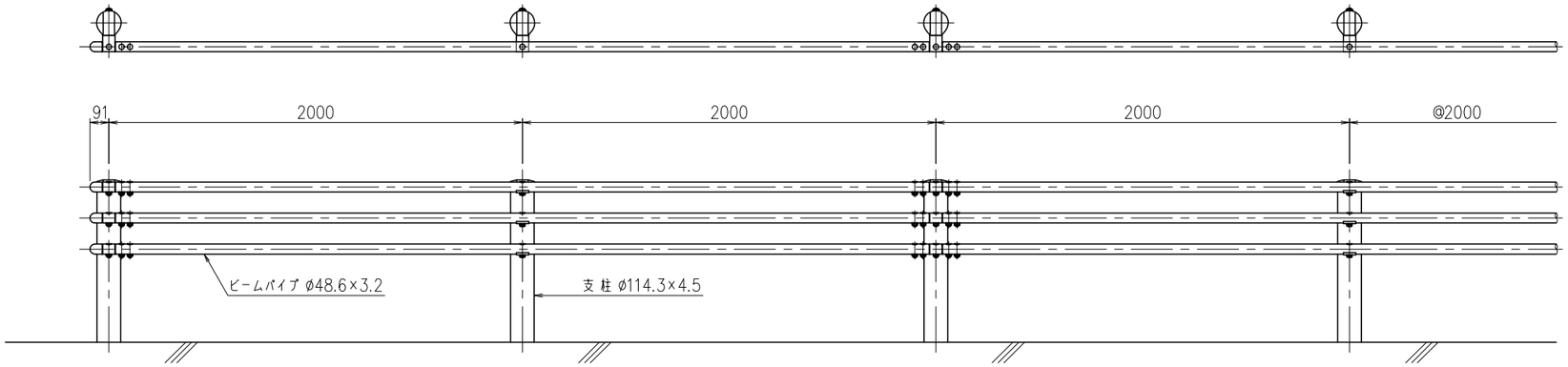

断面図

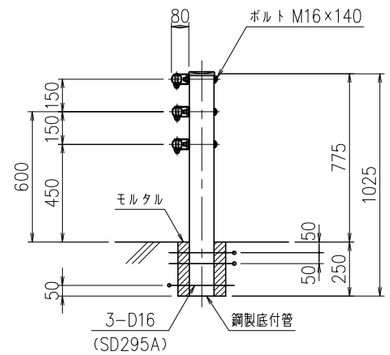

ビームパイプ端部

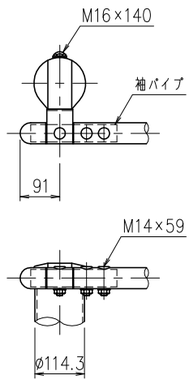

ビームパイプ中間部

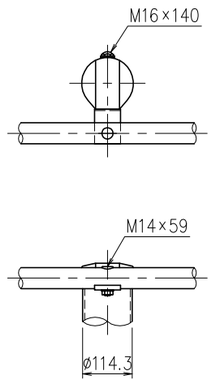

ビームパイプ継手部

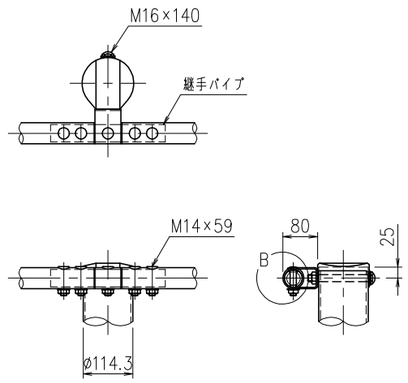

A部詳細

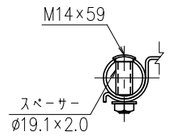

B部詳細

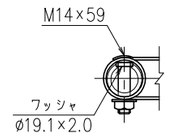

配筋図

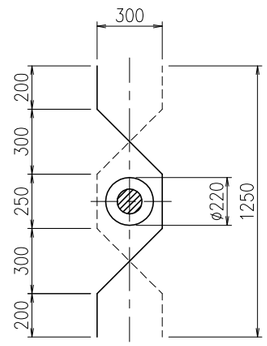

ビームパイプ

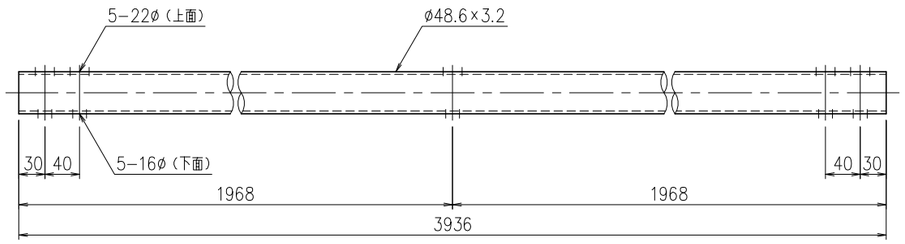

継手ブラケット

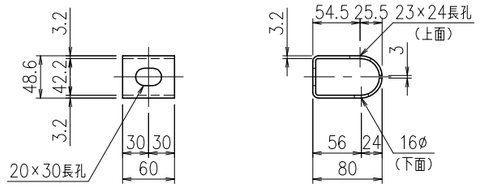

取付ボルト

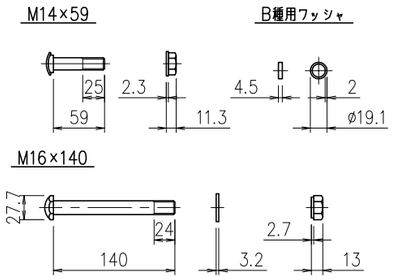

中間ブラケット用スペーサー

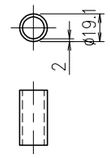

継手パイプ

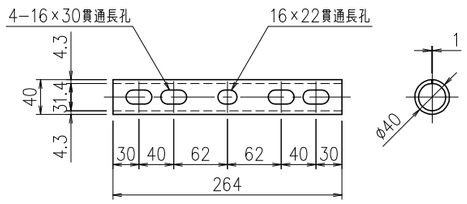

袖パイプ

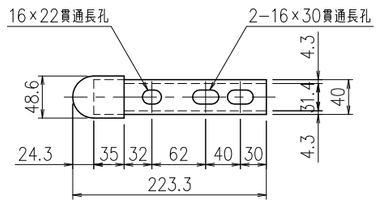

中間ブラケット

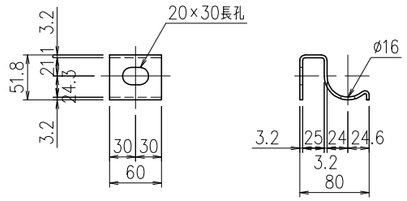

名称	Gp−B−2B−2K								
	殿								
図番	000R03000−0						整理番号	A2	
尺度							組数	1 / 1	
承認	J	検図	F	検図	E	設計	建材	作製	22 年 12 月 24 日

JFE 建材 株式会社

Gp－Cp－2BK

組立図

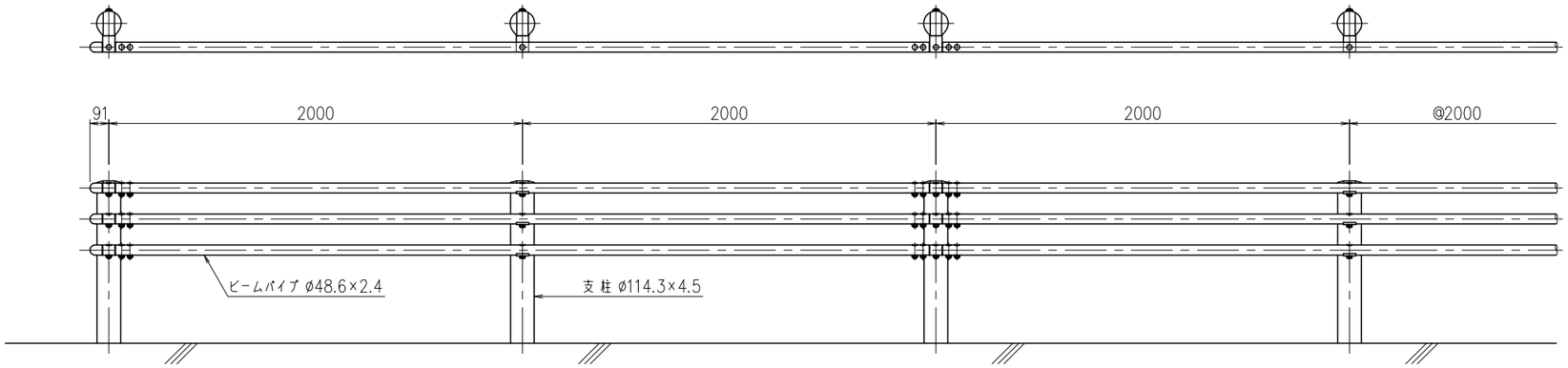

断面図

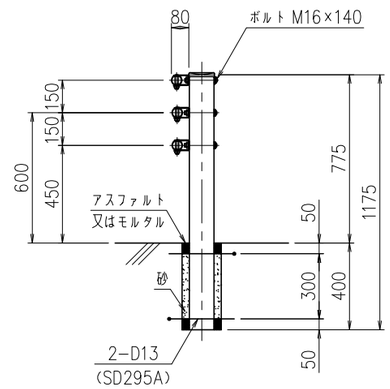

配筋図

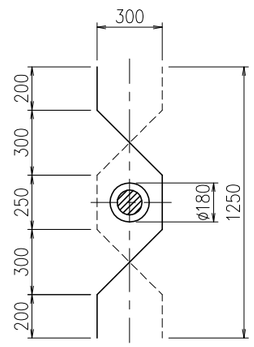

ビームパイプ端部

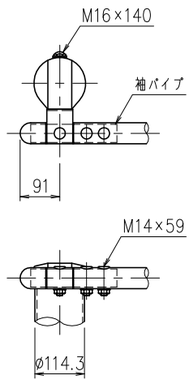

ビームパイプ中間部

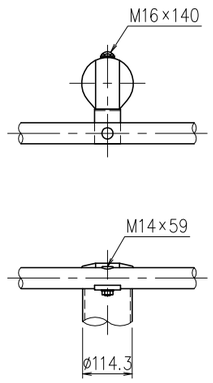

ビームパイプ継手部

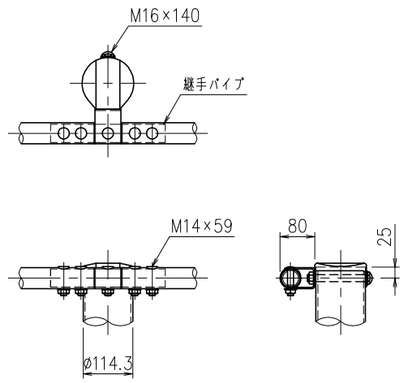

A部詳細

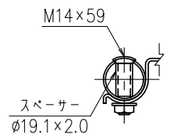

ビームパイプ

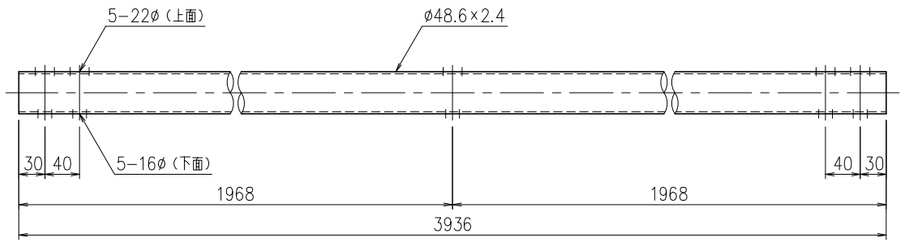

継手ブラケット

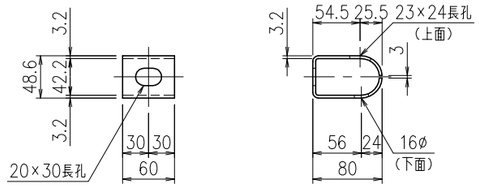

取付ボルト

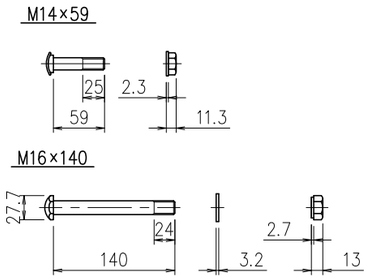

中間ブラケット用スペーサー

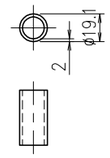

継手パイプ

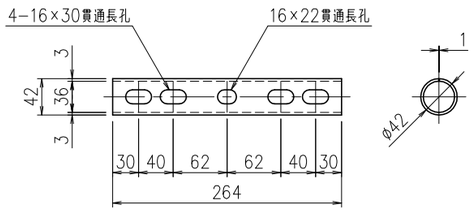

袖パイプ

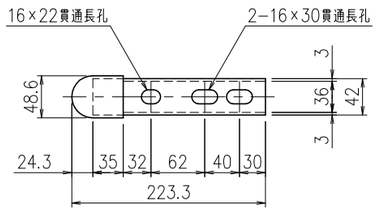

中間ブラケット

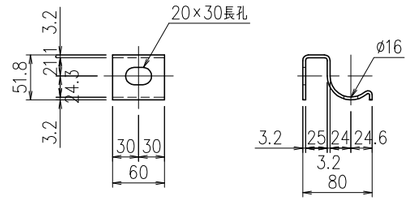

名称	Gp−Cp−2BK								
	殿								
図番	000R03000−0						整理番号	A2	
尺度							組数	1 / 1	
承認	J	検図	F	検図	E	設計	建材	作製	22 年 12 月 24 日

JFE 建材 株式会社

Gp－Cp－2EK

組立図

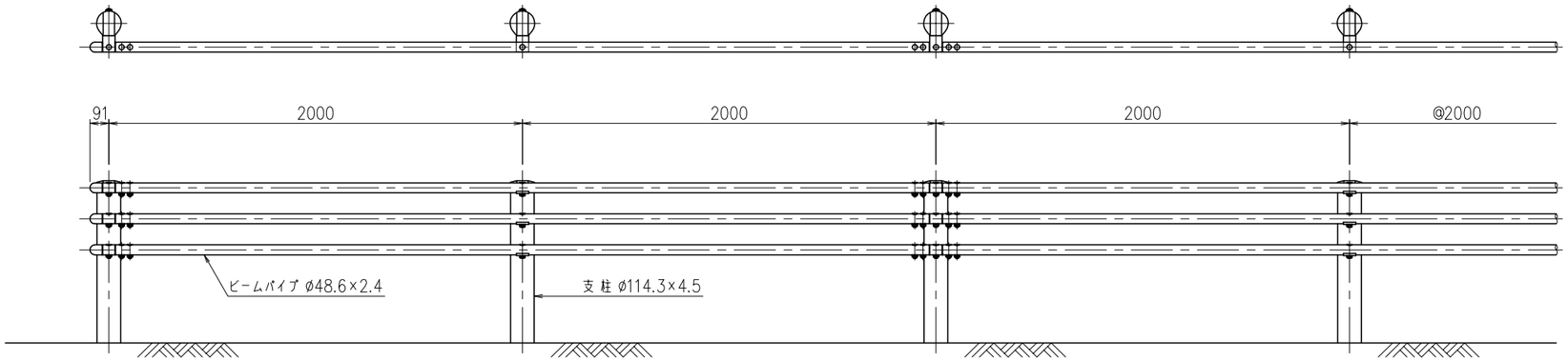

断面図

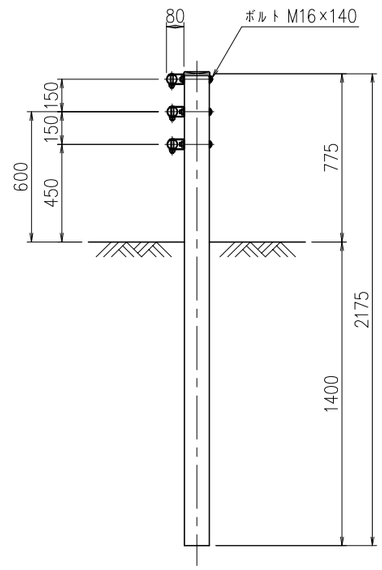

ビームパイプ端部

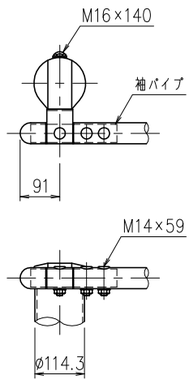

ビームパイプ中間部

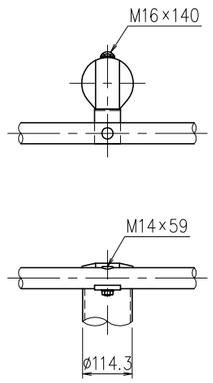

ビームパイプ継手部

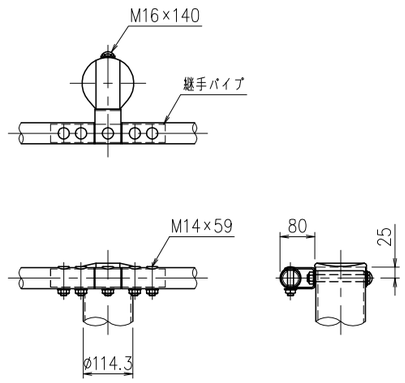

A部詳細

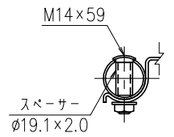

ビームパイプ

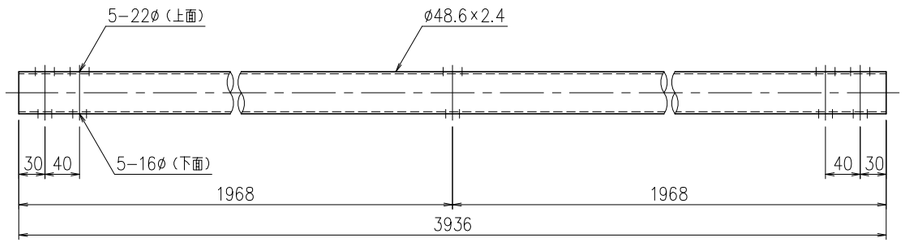

継手ブラケット

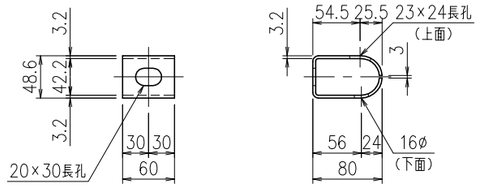

取付ボルト

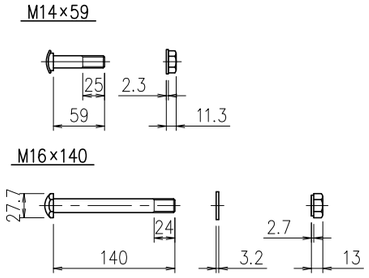

中間ブラケット用スペーサー

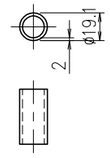

継手パイプ

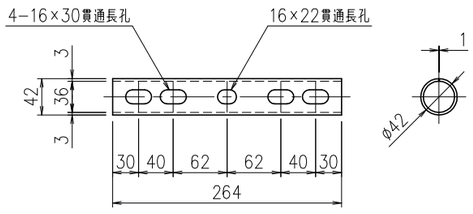

袖パイプ

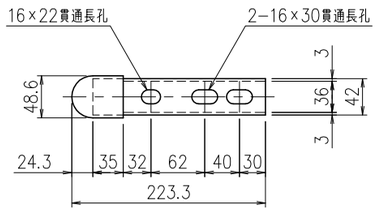

中間ブラケット

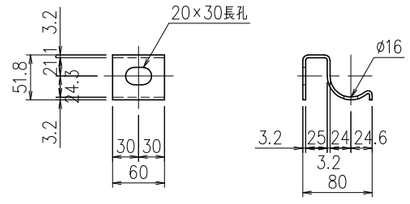

名称	Gp−Cp−2EK								
	殿								
図番	000R03000−0						整理番号	A2	
尺度							組数	1 / 1	
承認	J	検図	F	検図	E	設計	建材	作製	22 年 12 月 24 日

JFE 建材 株式会社

Gp−C−2BK

組立図

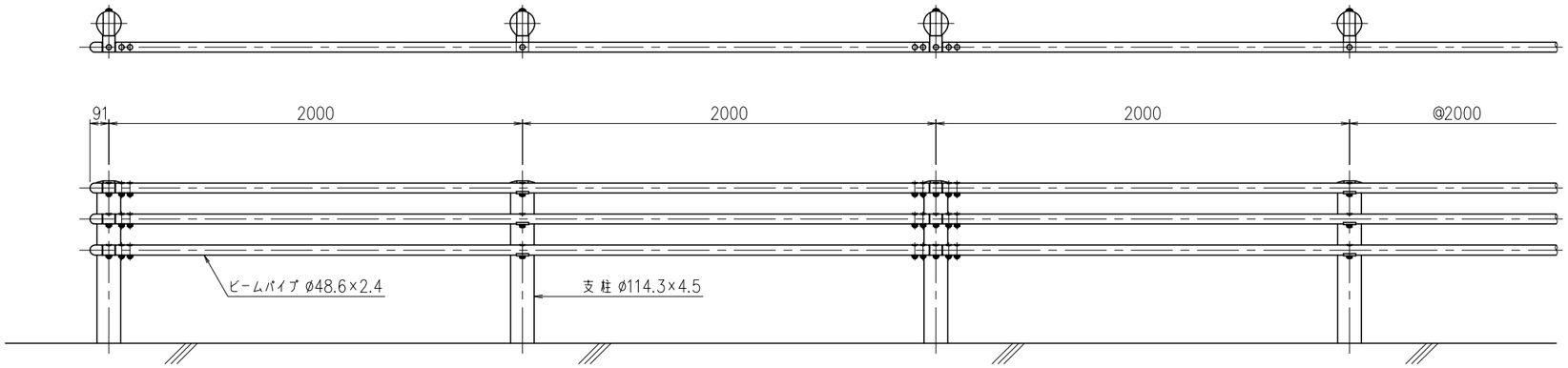

断面図

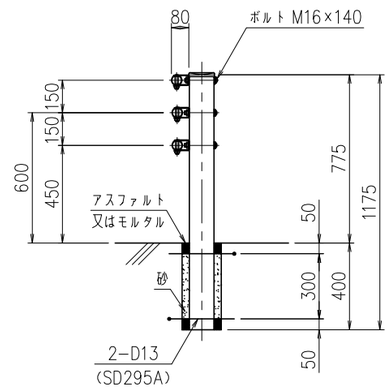

ビームパイプ端部

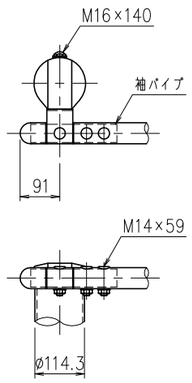

ビームパイプ中間部

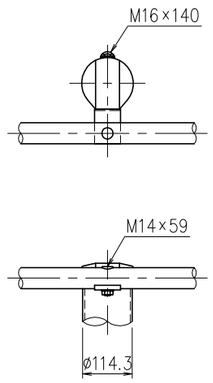

ビームパイプ継手部

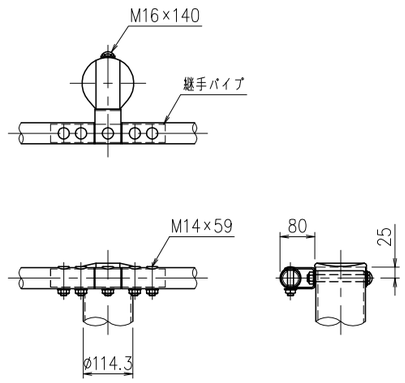

A部詳細

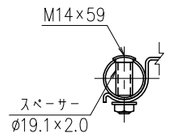

配筋図

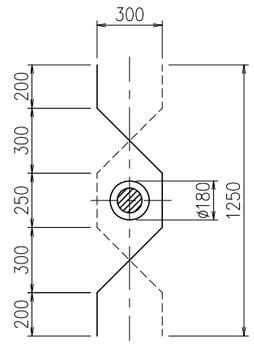

ビームパイプ

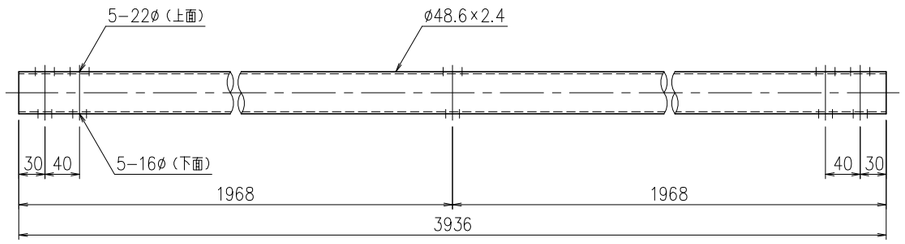

継手ブラケット

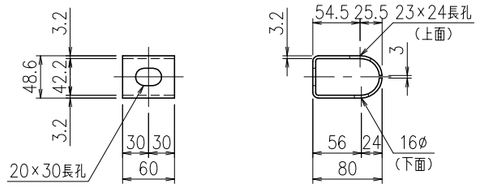

取付ボルト

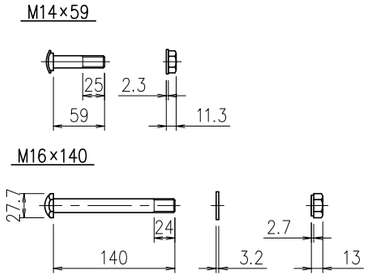

中間ブラケット用スペーサー

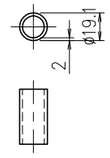

継手パイプ

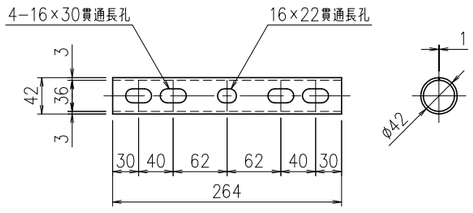

袖パイプ

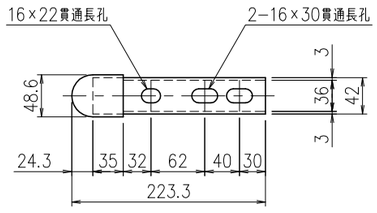

中間ブラケット

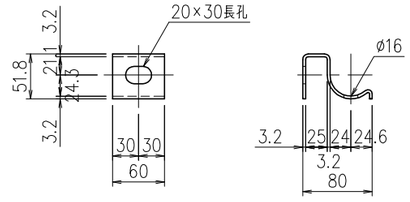

名称	Gp−C−2BK								
	殿								
図番	000R03000−0						整理番号	A2	
尺度							組数	1 / 1	
承認	J	検図	F	検図	E	設計	建材	作製	22 年 12 月 24 日

JFE 建材 株式会社

Gp−C−3EK

組立図

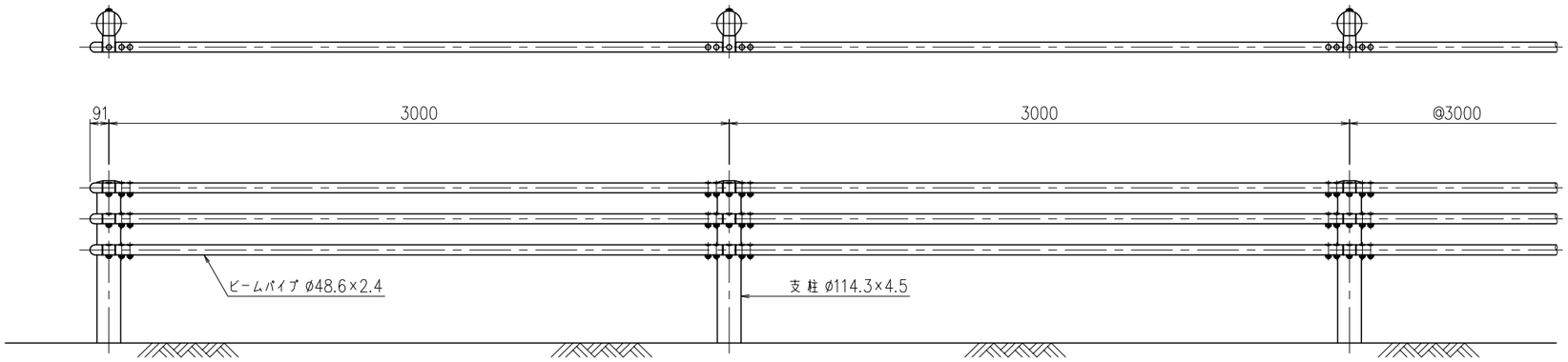

断面図

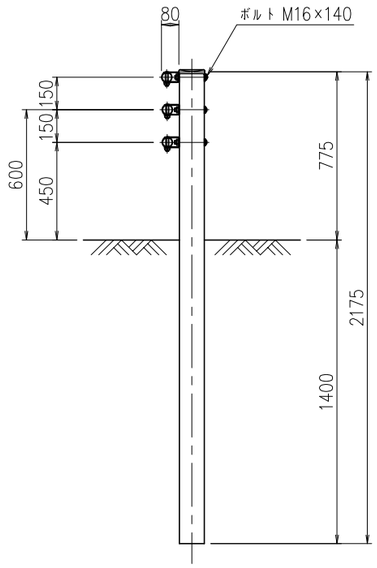

ビームパイプ端部

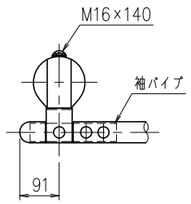

ビームパイプ継手部

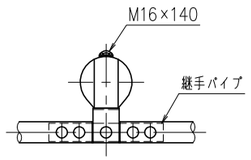

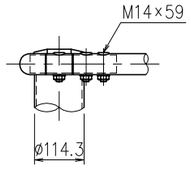

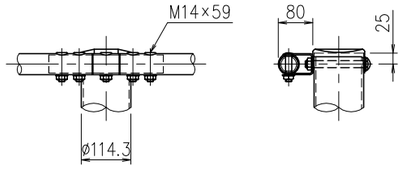

ビームパイプ

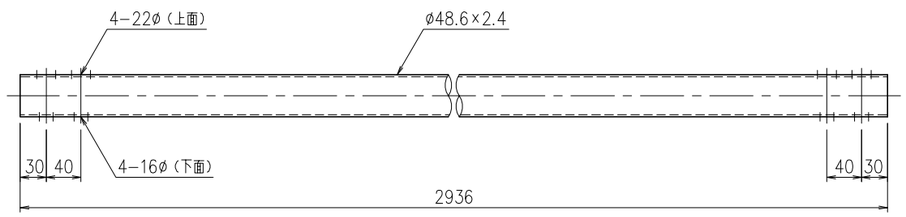

継手ブラケット

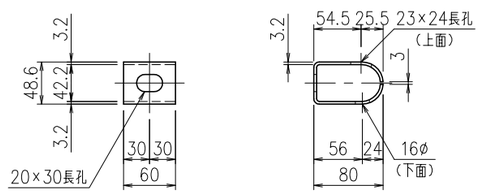

取付ボルト

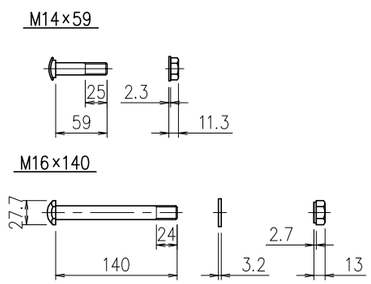

継手パイプ

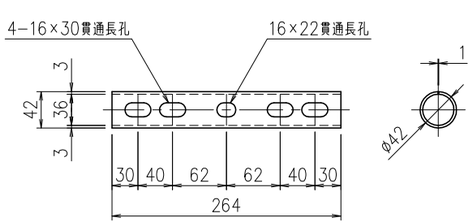

袖パイプ

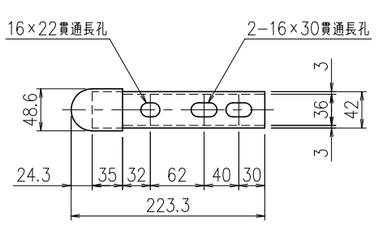

名称	Gp−C−3EK								
	殿								
図番	000R03000−0						整理番号	A2	
尺度							組数	1 / 1	
承認	J	検図	F	検図	E	設計	建材	作製	22 年 12 月 24 日
JFE 建材 株式会社									

Gp−C−2B−2K

組立図

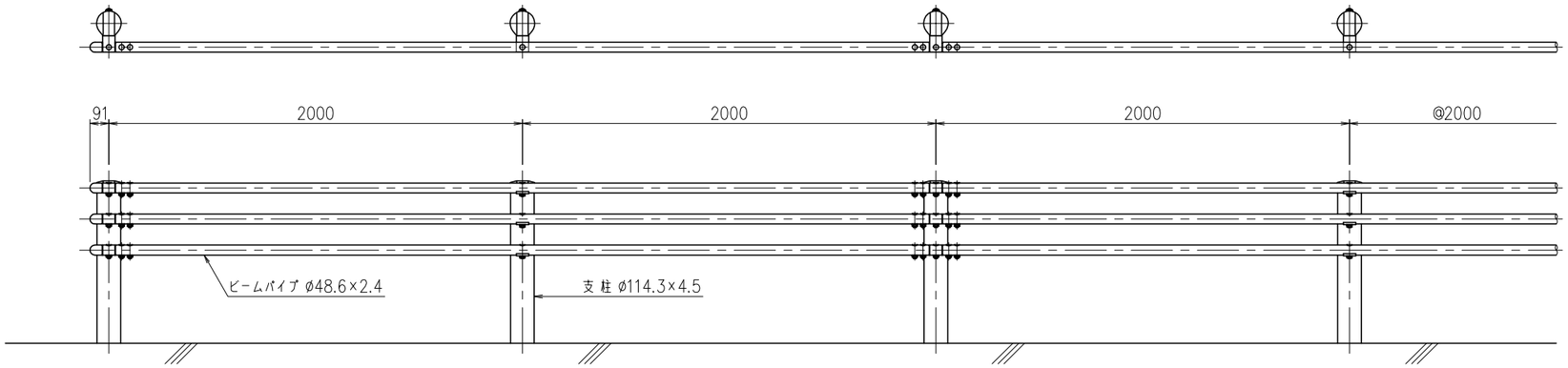

断面図

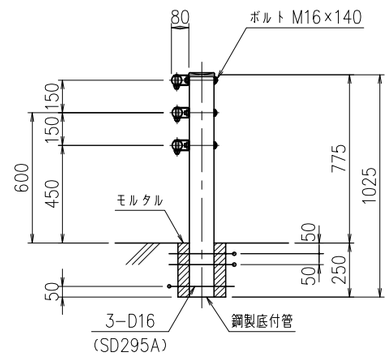

ビームパイプ端部

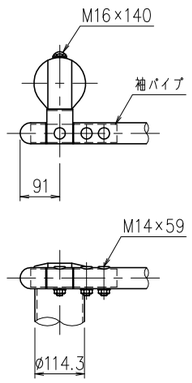

ビームパイプ中間部

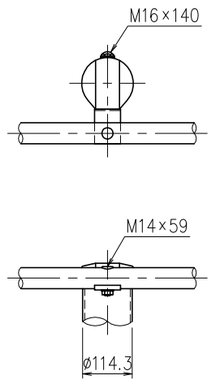

ビームパイプ継手部

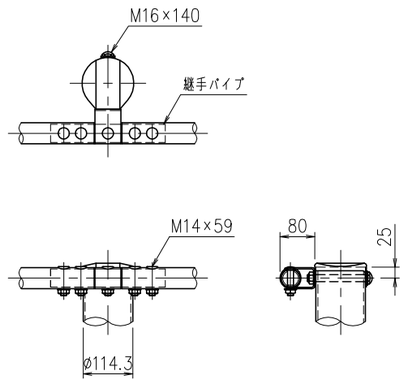

A部詳細

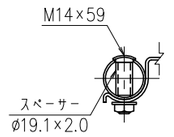

配筋図

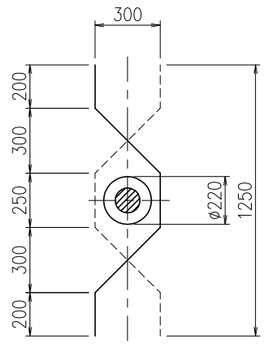

ビームパイプ

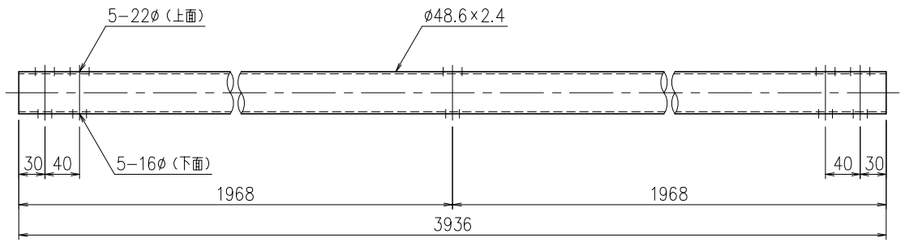

継手ブラケット

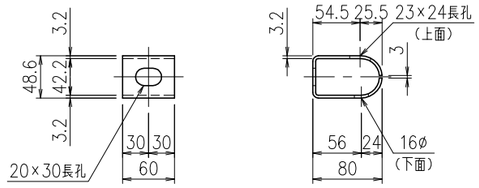

取付ボルト

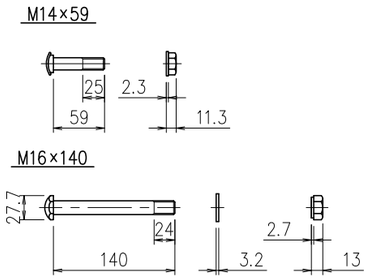

中間ブラケット用スペーサー

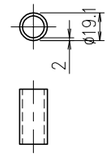

継手パイプ

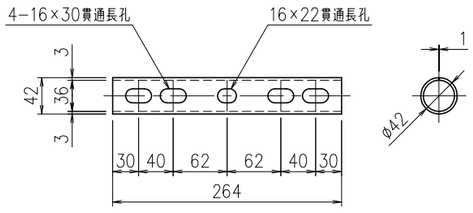

袖パイプ

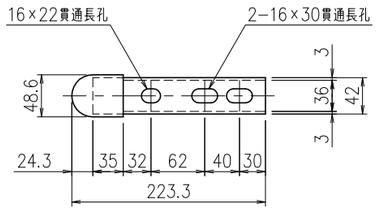

中間ブラケット

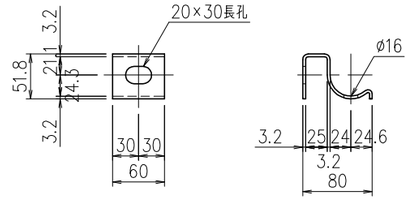

名称	Gp−C−2B−2K								
	殿								
図番	000R03000−0						整理番号	A2	
尺度							組数	1 / 1	
承認	J	検図	F	検図	E	設計	建材	作製	22 年 12 月 24 日

JFE 建材 株式会社